# 第10回　川越市長杯争奪卒団サッカー大会

## 2月29日　予選リーグ

| Aブロック（陸上競技場） | |
|---|---|
| 1 | ダイナモ川越東 |
| 2 | スパークス |
| 3 | キックSC |

| Cブロック（陸上競技場） | |
|---|---|
| 7 | バッハロー・ひまわり |
| 8 | パンサー |
| 9 | ヤンガース |

| Eブロック（陸上競技場） | |
|---|---|
| 13 | ライオンズ |
| 14 | 福原SC |
| 15 | ファースト芳野 |

| Bブロック（陸上競技場） | |
|---|---|
| 4 | NU広谷SC（B） |
| 5 | ストロングス |
| 6 | 笠幡FC |

| Dブロック（陸上競技場） | |
|---|---|
| 10 | 岡田SC |
| 11 | FC古谷 |
| 12 | イレブンス |

| Fブロック（芳野台G） | |
|---|---|
| 16 | NU広谷SC（A） |
| 17 | 霞ヶ関少年 |
| 18 | 川鶴FC |
| 19 | イーグルファイター |

## 3月1日　順位決定戦

### 1位グループ（陸上競技場）

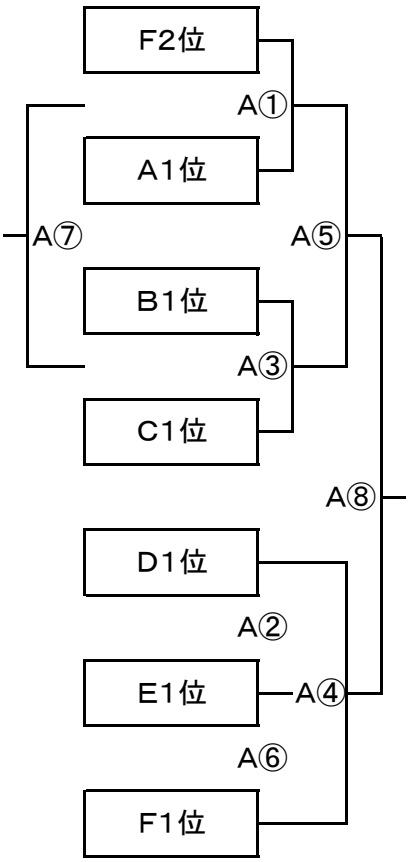


### 2位グループ（陸上競技場）

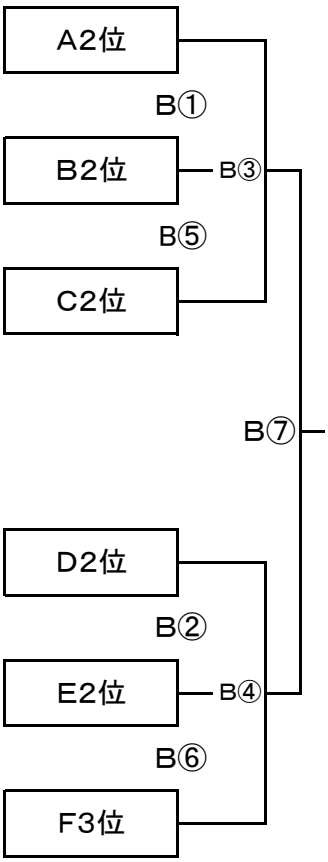


### 3位グループ（芳野台G）

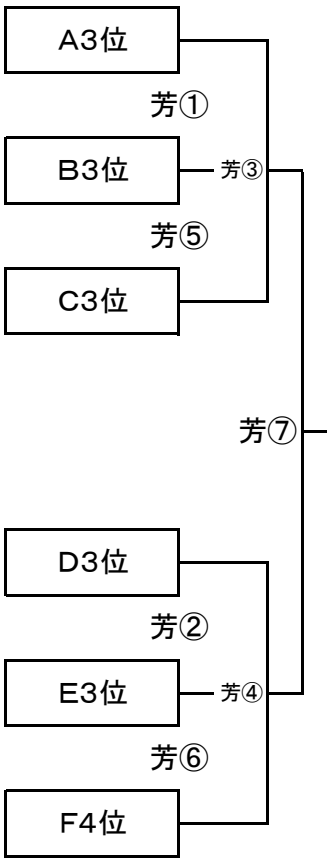

# 第10回　川越市長杯争奪卒団サッカー大会

## 2月29日　　予選リーグ

| No | 時間 | 陸　上　競　技　場（A面） | | | | |
|---|---|---|---|---|---|---|
| | | 組み合わせ | | 主審 | 副　　審 | |
| ① | 9:00 | ダイナモ川越東 | － | スパークス | NU広谷SC（B） | ストロングス | 笠幡FC |
| ② | 9:50 | ライオンズ | － | 福原SC | ダイナモ川越東 | スパークス | キックSC |
| ③ | 10:40 | NU広谷SC（B） | － | ストロングス | ライオンズ | 福原SC | ファースト芳野 |
| ④ | 11:30 | ダイナモ川越東 | － | キックSC | ストロングス | 笠幡FC | NU広谷SC（B） |
| ⑤ | 12:20 | NU広谷SC（B） | － | 笠幡FC | スパークス | キックSC | ダイナモ川越東 |
| ⑥ | 13:10 | 福原SC | － | ファースト芳野 | NU広谷SC（B） | ストロングス | 笠幡FC |
| ⑦ | 14:00 | スパークス | － | キックSC | ファースト芳野 | ライオンズ | 福原SC |
| ⑧ | 14:50 | ストロングス | － | 笠幡FC | キックSC | ダイナモ川越東 | スパークス |

| No | 時間 | 陸　上　競　技　場（B面） | | | | |
|---|---|---|---|---|---|---|
| | | 組み合わせ | | 主審 | 副　　審 | |
| ① | 9:00 | バッハロー・ひまわり | － | パンサー | 岡田SC | FC古谷 | イレブンス |
| ② | 9:50 | 岡田SC | － | FC古谷 | バッハロー・ひまわり | パンサー | ヤンガース |
| ③ | 10:40 | バッハロー・ひまわり | － | ヤンガース | FC古谷 | イレブンス | 岡田SC |
| ④ | 11:30 | ライオンズ | － | ファースト芳野 | パンサー | ヤンガース | バッハロー・ひまわり |
| ⑤ | 12:20 | 岡田SC | － | イレブンス | 福原SC | ファースト芳野 | ライオンズ |
| ⑥ | 13:10 | パンサー | － | ヤンガース | イレブンス | 岡田SC | FC古谷 |
| ⑦ | 14:00 | FC古谷 | － | イレブンス | ヤンガース | バッハロー・ひまわり | パンサー |
| ⑧ | 14:50 | | － | | | | |

| No | 時間 | 芳　野　台　グ　ラ　ウ　ン　ド | | | | |
|---|---|---|---|---|---|---|
| | | 組み合わせ | | 主審 | 副　　審 | |
| ① | 9:30 | NU広谷SC（A） | － | 霞ヶ関少年 | 川鶴FC | イーグルファイター | イーグルファイター |
| ② | 10:20 | 川鶴FC | － | イーグルファイター | NU広谷SC（A） | 霞ヶ関少年 | 霞ヶ関少年 |
| ③ | 11:30 | NU広谷SC（A） | － | 川鶴FC | 霞ヶ関少年 | イーグルファイター | イーグルファイター |
| ④ | 12:20 | 霞ヶ関少年 | － | イーグルファイター | NU広谷SC（A） | 川鶴FC | 川鶴FC |
| ⑤ | 13:30 | NU広谷SC（A） | － | イーグルファイター | 川鶴FC | 霞ヶ関少年 | 霞ヶ関少年 |
| ⑥ | 14:20 | 霞ヶ関少年 | － | 川鶴FC | イーグルファイター | NU広谷SC（A） | NU広谷SC（A） |

# 第10回　川越市長杯争奪卒団サッカー大会

## ３月１日　順位決定戦

| No | 時間 | 陸　上　競　技　場（A面） | | | | |
|---|---|---|---|---|---|---|
| | | 組み合わせ | | | 主審 | 副　審 | |
| ① | 8:30 | F2位 | － | A1位 | D1位 | E1位 | F1位 |
| ② | 9:20 | D1位 | － | E1位 | F2位 | A1位 | B1位 |
| ③ | 10:10 | B1位 | － | C1位 | E1位 | F1位 | D1位 |
| ④ | 11:00 | D1位 | － | F1位 | C1位 | F2位 | A1位 |
| ⑤ | 11:50 | A①勝 | － | A③勝 | F1位 | D1位 | E1位 |
| ⑥ | 12:40 | E1位 | － | F1位 | B1位 | C1位 | A①負 |
| ⑦ | 13:30 | A①負 | － | A③負 | A①勝 | A③勝 | A③勝 |
| ⑧ | 14:20 | A⑤勝 | | D～F1位 | D～F2位 | D～F3位 | A⑦負 |

| No | 時間 | 陸　上　競　技　場（B面） | | | | |
|---|---|---|---|---|---|---|
| | | 組み合わせ | | | 主審 | 副　審 | |
| ① | 8:30 | A2位 | － | B2位 | D2位 | E2位 | F3位 |
| ② | 9:20 | D2位 | － | E2位 | A2位 | B2位 | C2位 |
| ③ | 10:10 | A2位 | － | C2位 | E2位 | F3位 | D2位 |
| ④ | 11:00 | D2位 | － | F3位 | B2位 | C2位 | A2位 |
| ⑤ | 11:50 | B2位 | － | C2位 | F3位 | D2位 | E2位 |
| ⑥ | 12:40 | E2位 | － | F3位 | C2位 | A2位 | B2位 |
| ⑦ | 13:30 | A～C1位 | － | D～F1位 | A～C2位 | D～F2位 | D～F3位 |

| No | 時間 | 芳　野　台　グ　ラ　ウ　ン　ド | | | | |
|---|---|---|---|---|---|---|
| | | 組み合わせ | | | 主審 | 副　審 | |
| ① | 8:30 | A3位 | － | B3位 | D3位 | E3位 | F4位 |
| ② | 9:20 | D3位 | － | E3位 | A3位 | B3位 | C3位 |
| ③ | 10:10 | A3位 | － | C3位 | E3位 | F4位 | D3位 |
| ④ | 11:00 | D3位 | － | F4位 | B3位 | C3位 | A3位 |
| ⑤ | 11:50 | B3位 | － | C3位 | F4位 | D3位 | E3位 |
| ⑥ | 12:40 | E3位 | － | F4位 | C3位 | A3位 | B3位 |
| ⑦ | 13:30 | A～C1位 | － | D～F1位 | A～C2位 | D～F2位 | D～F3位 |

# 第10回　川越市長杯争奪卒団サッカー大会

予選リーグ

| | Aブロック | ダイナモ川越東 | スパークス | キックSC | 勝点 | 得点 | 失点 | 得失点差 | 順位 |
|---|---|---|---|---|---|---|---|---|---|
| 1 | ダイナモ川越東 | ＊＊＊ | | | | | | | |
| 2 | スパークス | | ＊＊＊ | | | | | | |
| 3 | キックSC | | | ＊＊＊ | | | | | |

| | Bブロック | NU広谷SC（B） | ストロングス | 笠幡FC | 勝点 | 得点 | 失点 | 得失点差 | 順位 |
|---|---|---|---|---|---|---|---|---|---|
| 4 | NU広谷SC（B） | ＊＊＊ | | | | | | | |
| 5 | ストロングス | | ＊＊＊ | | | | | | |
| 6 | 笠幡FC | | | ＊＊＊ | | | | | |

| | Cブロック | バッハロー・ひまわり | パンサー | ヤンガース | 勝点 | 得点 | 失点 | 得失点差 | 順位 |
|---|---|---|---|---|---|---|---|---|---|
| 7 | バッハロー・ひまわり | ＊＊＊ | | | | | | | |
| 8 | パンサー | | ＊＊＊ | | | | | | |
| 9 | ヤンガース | | | ＊＊＊ | | | | | |

| | Dブロック | 岡田SC | FC古谷 | イレブンス | 勝点 | 得点 | 失点 | 得失点差 | 順位 |
|---|---|---|---|---|---|---|---|---|---|
| 10 | 岡田SC | ＊＊＊ | | | | | | | |
| 11 | FC古谷 | | ＊＊＊ | | | | | | |
| 12 | イレブンス | | | ＊＊＊ | | | | | |

| | Eブロック | ライオンズ | 福原SC | ファースト芳野 | 勝点 | 得点 | 失点 | 得失点差 | 順位 |
|---|---|---|---|---|---|---|---|---|---|
| 13 | ライオンズ | ＊＊＊ | | | | | | | |
| 14 | 福原SC | | ＊＊＊ | | | | | | |
| 15 | ファースト芳野 | | | ＊＊＊ | | | | | |

| | Fブロック | NU広谷SC（A） | 霞ヶ関少年 | 川鶴FC | イーグルファイター | 勝点 | 得点 | 失点 | 得失点差 | 順位 |
|---|---|---|---|---|---|---|---|---|---|---|
| 16 | NU広谷SC（A） | ＊＊＊ | | | | | | | | |
| 17 | 霞ヶ関少年 | | ＊＊＊ | | | | | | | |
| 18 | 川鶴FC | | | ＊＊＊ | | | | | | |
| 19 | イーグルファイター | | | | ＊＊＊ | | | | | |

順位決定戦（リーグ戦部分）

| | 1位グループ | | | | 勝点 | 得点 | 失点 | 得失点差 | 順位 |
|---|---|---|---|---|---|---|---|---|---|
| D | | ＊＊＊ | | | | | | | |
| E | | | ＊＊＊ | | | | | | |
| F | | | | ＊＊＊ | | | | | |

| | 2位グループ | | | | 勝点 | 得点 | 失点 | 得失点差 | 順位 |
|---|---|---|---|---|---|---|---|---|---|
| A | | ＊＊＊ | | | | | | | |
| B | | | ＊＊＊ | | | | | | |
| C | | | | ＊＊＊ | | | | | |

| | 2位グループ | | | | 勝点 | 得点 | 失点 | 得失点差 | 順位 |
|---|---|---|---|---|---|---|---|---|---|
| D | | ＊＊＊ | | | | | | | |
| E | | | ＊＊＊ | | | | | | |
| F | | | | ＊＊＊ | | | | | |

| | 3位グループ | | | | 勝点 | 得点 | 失点 | 得失点差 | 順位 |
|---|---|---|---|---|---|---|---|---|---|
| A | | ＊＊＊ | | | | | | | |
| B | | | ＊＊＊ | | | | | | |
| C | | | | ＊＊＊ | | | | | |

| | 3位グループ | | | | 勝点 | 得点 | 失点 | 得失点差 | 順位 |
|---|---|---|---|---|---|---|---|---|---|
| D | | ＊＊＊ | | | | | | | |
| E | | | ＊＊＊ | | | | | | |
| F | | | | ＊＊＊ | | | | | |